RIELLO BURNERS

Bruciatore di gas • Gas burner • Brûleur gaz • Gas-Gebläsebrenner • Gasbrander

RIELLO 40 GS10D COD. 3757613 TIPO / TYPE / TYP 576 T1

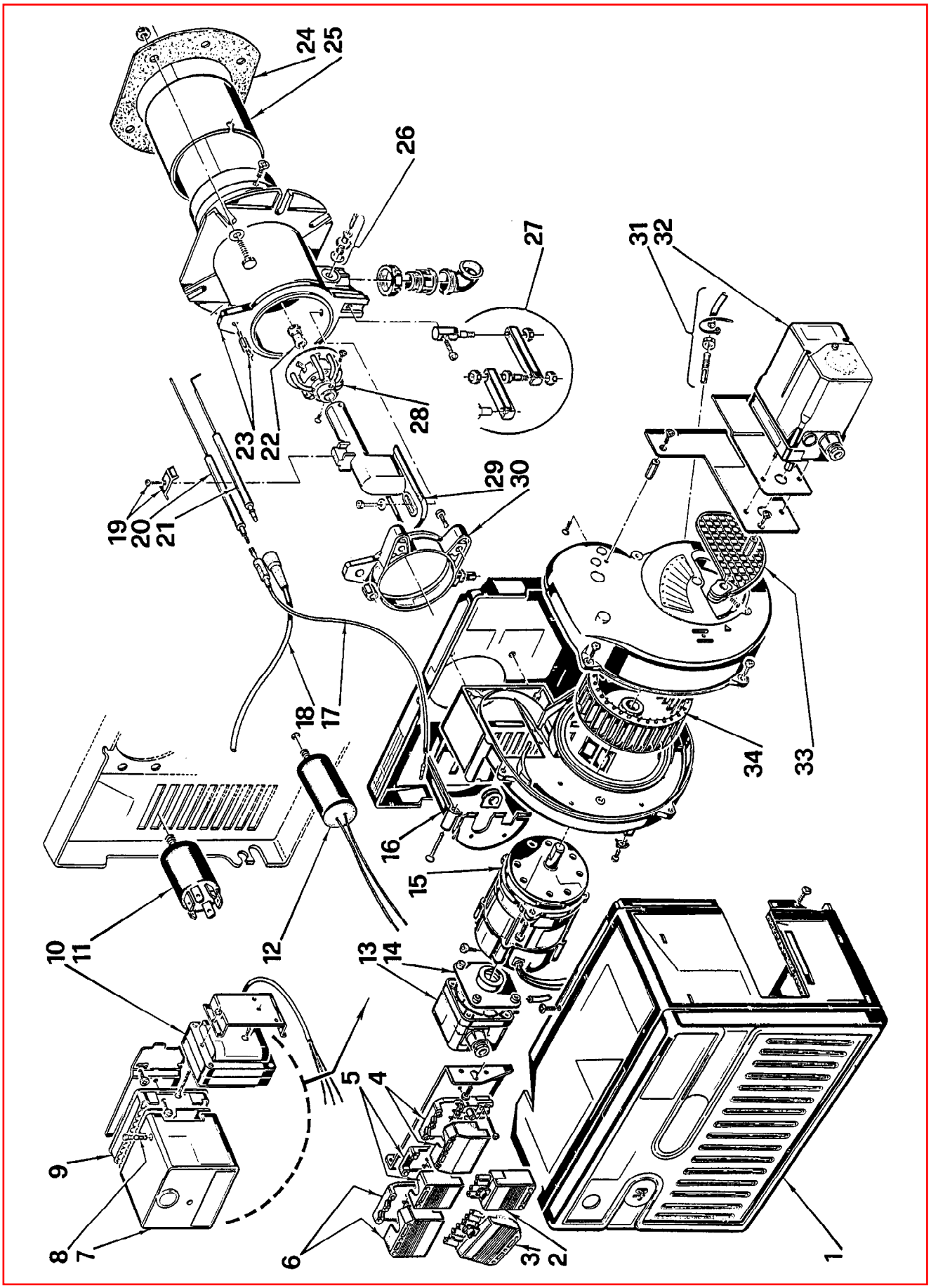

2907476 (0)

N.	COD.	DESCRIZIONE	DESCRIPTION	DESCRIPTION	BESCHREIBUNG	BENAMING	MATRICOLA BRUCIATORE BURNER SERIAL NUMBER MATRICULE BRULEUR BRENNER KENN-NUMMER REGISTRATIENR. BRANDER
1	**3007445**	CARENATURA	BODY	CAPOT	VERKLEIDUNG	BEDEKKING	
2	**3006957**	SPINA A 4 POLI	4 PIN PLUG	FICHE 4 POLES	4 - POLIGER STECKER	4 - POLIGE STEKKER	
3	**3006937**	SPINA A 7 POLI	7 PIN PLUG	FICHE 7 POLES	7 - POLIGER STECKER	7 - POLIGE STEKKER	
4	**3007425**	PRESA A 6 POLI	6 POLE SOCKET	PRISE 6 POLES	6 - POLIGE STECKDOSE	6 - POLIGE STOPCONTACT	
5	**3006949**	PRESA A 4 POLI	4 POLE SOCKET	PRISE 4 POLES	4 - POLIGE STECKDOSE	4 - POLIGE STOPCONTACT	
6	**3006938**	PRESA A 7 POLI	7 POLE SOCKET	PRISE 7 POLES	7 - POLIGE STECKDOSE	7 - POLIGE STOPCONTACT	
7	**3001139**	APPARECCHIATURA 509SE	CONTROL BOX 509SE	BOITE DE CONTROLE 509SE	STEUERGERÄT 509SE	CONTROLEDOOS 509SE	
8	**3006211**	FUSIBILE	FUSE	FUSIBLE	SCHMELZSICHERUNG	ZEKERING	
9	**3002256**	MORSETTIERA	CONTROL BOX BASE	SOCLE	STECKSOCKEL	BASIS CONTROLEDOOS	
10	**3006592**	TRASFORMATORE	TRANSFORMER	TRANSFORMATEUR	ZÜNDTRANSFORMATOR	TRANSFO	
11	**3008452**	FILTRO	SUPPRESSOR	ANTIPARASITE	FUNK-ENSTORHILFE	ANTIPARASIET	
12	**3006686**	CONDENSATORE 2 µF	CAPACITOR 2 µF	CONDENSATEUR 2 µF	KONDENSATOR 2 µF	CONDENSATOR 2 µF	
13	**3007423**	PRESSOSTATO	PRESSURE SWITCH	PRESSOSTAT	PRESSOSTAT	DRUKREGELAAR	
14	**3007424**	SUPPORTO	SUPPORT	SUPPORT	HALTER	STEUN	
15	**3008451**	MOTORE	MOTOR	MOTEUR	MOTOR	MOTOR	
16	**3007399**	COPERCHIO	COVER	COUVERCLE	DECKEL	DEKSEL	
17	**3008453**	COLLEGAMENTO	LEAD	CABLE DE CONNEXION	VERBINDUNG	VERBINDINGSKABEL	
18	**3008454**	COLLEGAMENTO A.T.	HIGH VOLTAGE LEAD	CABLE HAUTE TENSION	ZÜNDKABEL	HOOGSPANNINGSKABEL	
19	**3007265**	CAVALLOTTO	U BOLT	CAVALIER	BÜGELBOLZEN	VERBINDINGSSTUK	
20	**3006708**	SONDA	PROBE	SONDE	FÜHLER	SONDE	
21	**3006943**	ELETTRODO	ELECTRODE	ELECTRODE	ELEKTRODE	ELECTRODE	
22	**3006702**	DIFFUSORE	GAS NOZZLE	DIFFUSEUR	GAS VERTEILER	VERDELER	
23	**3006946**	MANICOTTO	MANIFOLD	MANCHON	GASANSCHLUSS	MOF	
24	**3005795**	SCHERMO	GASKET	JOINT	DICHTUNG	DICHTING	
25	**3006693**	IMBUTO FIAMMA	END CONE	EMBOUT GUEULARD	FLAMMENROHR	BRANDERKOPRING	
26	**3005447**	GRUPPO MISURAZIONE	TEST POINT	PRISE DE PRESSION	MESSNIPPEL	METING GROEP	
27	**3000870**	GRUPPO CERNIERA	HINGE UNIT	GROUPE CHARNIERE	SCHARNIEREINHEIT	SCHARNIER	
28	**3006945**	DISTRIBUTORE - ELICA	DISTRIBUTOR-DIFFUSER DISC	DISTRIBUTEUR VIS	VERTEILER-STAUSCHEIBE	VERDELER VLAMHOUDER	
29	**3006944**	GOMITO	ELBOW	COUDE	SCHLITTEN	ELLEBOOG	
30	**3006688**	COLLARE	COLLAR	COLLIER	INNERER FLANSCH	TEGENFLENS	
31	**3006933**	RACCORDO E TUBETTO	CONNECTOR AND TUBE	MAMELON ET TUYAU	NIPPEL UND RÖHRCHEN	NIPPEL MET DRUKLEIDING	
32	**3007946**	APRISERRANDA	AIR DAMPER OPENER	OUVRE - VOLET AIR	LUFTKLAPPENÖFFNER	LUCHTKLEP - OPENER	
33	**3007446**	SERRANDA	AIR DAMPER	VOLET AIR	LUFTKLAPPE	LUCHTKLEP	
34	**3005788**	GIRANTE	FAN	VENTILATEUR	GEBLÄSERAD	VENTILATOR	